SIEMENS
Ingenuity for life

RUGGEDCOM WIN

广域专网无线系统

样本

版本 2020

siemens.com/ruggedcom-win

RUGGEDCOM WIN 系列产品，是第一个经过实际验证的宽带无线产品，为专有无线网络设计，适合恶劣环境下的关键基础设施应用，提供电信级 4G 技术通信。

目录

3 产品特点与优势

4 RUGGEDCOM WIN 基站

5 RUGGEDCOM WIN 用户终端

6 RUGGEDCOM 供电模块

7 AeroMACS

8 安装与应用

10 订货代码

12 典型配置

14 典型配置表

RUGGEDCOM WIN
产品特点与优势

基本标准

- 基于IEEE 802.16e 系列标准和第三方认证，以支持与其他供应商的互操作性。

独立模式

- 独特的功能，使 RUGGEDCOM WIN 产品无需外部服务器即可运行，大大减少了初始投资，同时支持 GOOSE 报文和移动性。

范围和吞吐量

- RUGGEDCOM WIN 系列产品，具有内置的机制，以确保系统在任何时候都能在给定的距离/覆盖要求下提供最大的带宽。

自适应

- RUGGEDCOM WIN 利用链路自适应算法，调制和编码不断适应当前的链路条件，确保鲁棒性和效率之间的最佳平衡。

规模

- RUGGEDCOM WIN 通过嵌入式 GPS 或 IEEE1588 同步选项覆盖广大地区，以减少自我干扰，提高系统稳定性，最大限度地提高频率复用。

服务质量

- RUGGEDCOM WIN 具有内置的 QoS 服务机制，可以保证延时和带宽，实现 IT 和 OT 的混合应用。

应用和服务

- 基于高级 QoS 保证，实现数据、VoIP、视频等服务保障。

安全性

- RUGGEDCOM WIN 系列产品，具有安全特性设置，使提供关键基础设施的单位能够遵守法律规定和安全要求。

移动性

- RUGGEDCOM WIN 系列产品，能够以车辆移动的环境中，保持可靠稳定的通信，实现实时应用。

高带宽

- RUGGEDCOM WIN 有两个内置的无线电系统，可以同时在相同的频率下工作(MIMO)，从而提高系统带宽(最高可达 40mbps)和频谱效率

大覆盖

- 发射和接收分集与高功率相结合，以提高无线发射性能，增大覆盖范围和非视距（NLOS）性能

非视距

- 克服多径干扰和强衰落，非视距（NLOS）条件下的性能卓越，易于扩展和安装方便。

抗干扰

- 自动发射功率控制(ATPC)，最优的网络部署，紧密的频率复用，避免干扰。

严苛环境特性

- IEEE 1613，IEC 61850-3，Class 1 Div 2 / ATEX Zone 2，MIL-STD 810F，MIL-STD 509.4 – salt fog
- -40˚ C 到 +75˚ C 温度范围。

RUGGEDCOM WIN 基站

RUGGEDCOM WIN7000 和 RUGGEDCOM WIN7200 基站采用 OFDMA 无线技术，在恶劣的环境条件下非常健壮，并且可以实现非视距(Non-Line-Of-Sight，NLOS) 操作。

利用链路自适应算法，调制和编码不断适应当前的链路条件，确保鲁棒性和效率之间的最佳平衡。

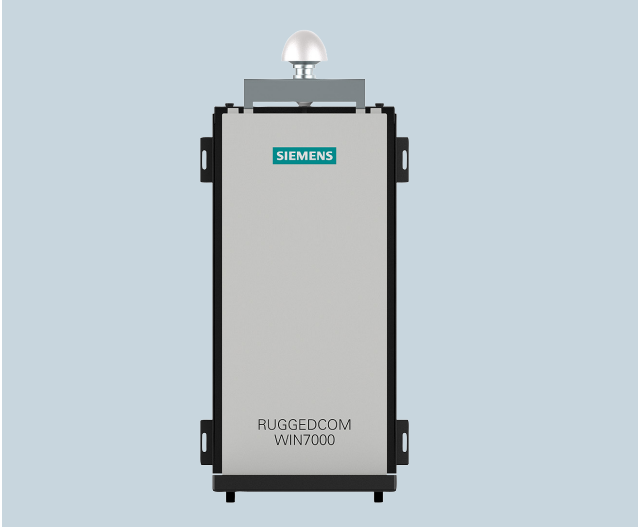

RUGGEDCOM WIN7000
大功率基站

RUGGEDCOM WIN7000 是一种高功率宽带无线基站，符合IEEE 802.16e标准，设计用于在恶劣环境下的许可频段进行远程部署。

在许多不同的频段可用，RUGGEDCOM WIN7000 的设计是为了在规定允许高功率运行的情况下提供最大的覆盖范围。单扇区设计可以满足给定站点所需的任意多个扇区，这是由覆盖、带宽和用户密度等因素决定的。

RUGGEDCOM WIN7200
标准功率基站

RUGGEDCOM WIN7200 是一种轻量级的宽带无线基站，符合 IEEE 802.16e 标准，支持恶劣环境下的未授权频段。

RUGGEDCOM WIN7200 是一个单扇区小型基站，可以很容易地安装在电线杆、路灯或墙壁上，并提供固定或移动端的连接。通过单一的 Power-over-Ethernet(PoE) 连接，易于配置，RUGGEDCOM WIN7200 降低了操作成本和复杂性。

技术参数	RUGGEDCOM WIN7000	RUGGEDCOM WIN7200
支持全球 WIMAX 部署	1.X，2.X 和 3.X GHz 频段	2.5，3.5，4.9，5.1，5.8 GHz 频段
灵活配置	双 PoE 或 光纤接口	单 PoE 接口
发射功率	2 x 36 dBm	2 x 27 dBm for 2.X GHz and 3.X GHz 2 x 24 dBm for 4.9 GHz and 5.1 GHz 2 x 21 dBm for 5.8 GHz
宽	290 mm (11.42 in)	257 mm (10.12 in)
高	756 mm (29.76 in)	228 mm (8.98 in)
深	195 mm (7.68 in)	112 mm (4.41 in)
重量	15 kg (33.1 lb)	3 kg (6.6 lbs)
支持最大终端数量	128	64

RUGGEDCOM WIN 用户终端

RUGGEDCOM WIN5100 车载用户终端

RUGGEDCOM WIN5100 是一种宽带无线用户终端，符合IEEE 802.16e标准，具有外部天线接口，用于恶劣环境下的固定或移动应用。

用户设备根据最佳信号自动检测基站，允许即插即用安装和免维护操作。RUGGEDCOM WIN5100 带有外部天线接口，可以订购10 - 30个VDC输入。

RUGGEDCOM WIN5100-V 增强型车载用户终端

RUGGEDCOM WIN5100-V 的设计初衷是为了承受冲击和振动，以符合重型铁路行业的认证要求。通过外部M12网络连接器和 M12 直流电源连接器，可以安装在移动车辆上，或安装在容易受振动影响的固定位置，如跑道上。

RUGGEDCOM WIN5100-V支持9-36 VDC，并附带一个可选的GPS接收器，该接收器可以使用802.16e协议与用户终端后面的设备或无线设备进行精确的位置共享。

RUGGEDCOM WIN5200 室外用户终端

RUGGEDCOM WIN5200 是一种宽带无线用户终端，符合IEEE802.16e标准，内置定向天线，用于恶劣环境下。

RUGGEDCOM WIN5200 大大简化了设备的安装，可以使用 LED 定位信号强度，自动连接到最强的服务基站和自动配置 QoS 服务，基于身份验证，专门为点对多点宽带无线接入应用设计，RUGGEDCOM WIN5200 提供了对无线频谱的有效利用，支持多种应用。

技术参数	RUGGEDCOM WIN5100	RUGGEDCOM WIN5100-V	RUGGEDCOM WIN5200
天线	2 个 N 型天线连接器，用于连接外部全向或定向天线	2 个 N 型天线连接器， 用于连接外部全向或定向天线	高增益集成天线
安装	适用于车载、机柜或杆顶安装	适用于车载、 机柜或杆顶安装	适用于杆顶安装
电源	PoE 或直接 +/-12 to 24 VDC 输入	PoE 或直接 +/-12 to 24 VDC 输入	PoE 供电
集成 GPS	No	可选择	No
高	226 mm (8.9 in)	255 mm (10 in)	300 mm (11.8 in)
宽	80 mm (3.15 in)	92 mm (3.62 in)	310 mm (12.2 in)
深	92 mm (3.62 in)	108 mm (4.25 in)	91 mm (3.58 in)
净重	1.1 kg (2.4 lb)	1.2 kg (2.6 lb)	1.8 kg (4 lb)

RUGGEDCOM PoE 供电模块

RUGGEDCOM RP100 & RP110

RUGGEDCOM RP100 和RP110 是单端口 802.3at PoE 电源，可以灵活地使用标准的 Cat 5 电缆为远程 PoE 设备供电。

与最新的 802.3at 高功率 PoE 标准兼容，并向后兼容低功率 802.3af PoE 设备，RUGGEDCOM RP100 系列提供了通用性和投资保护，以应对未来增加功率的需求。

RUGGEDCOM RP110 是一个串口 802.3at PoE 电源，带有一个内置的串口服务器，设计用于将传统串行设备连接IP网络，并使用标准的 Cat 5 电缆为远程 PoE 设备供电。

特性

- 免配置，即插即用
- 802.3at/af兼容或RM版本，用于连接到RUGGEDCOM WIN 产品
- 坚固耐用，-40°C到+85°C的温度范围
- IEEE 1613 和 IEC 61850-3 标准，在恶劣环境下的持续运行，支持广泛的交流和直流输入电压。
- 紧凑 DIN 轨道设计，减少 PoE 设备的布线、连接和电源需求，节省空间。
- 额定12，24 - 48VDC，100 - 240VAC，125 - 250 VDC

串口服务器

RUGGEDCOM RP110 提供了一个集成的串口服务器，并包含了 RP110 的一个业界顶级 ROS® 操作系统，特性包括:

- 远程管理和日志记录
- 串口 IP 封装
- 基于 SNMP 的网络管理
- 支持精确定时
- 1个 RS485 / RS422 端口，1个独立的 RS232 端口，1个IRIG-B 输出

技术参数	RUGGEDCOM RP100	RUGGEDCOM RP110
宽	226 mm (8.9 in)	226 mm (8.9 in)
高	80 mm (3.15 in)	80 mm (3.15 in)
深	92 mm (3.62 in)	92 mm (3.62 in)
净重	1.5 kg	1.5 kg

AeroMACS

机场航空移动通信系统(AeroMACS)是一种支持机场地面通信的新型数据链路技术，这项无线技术由国际民用航空组织(ICAO)授权，将用于机场地面通信以及全球范围内安全、有序、快速的空中交通。

使用国际电信联盟分配的 5000-5030 MHz和 5091-5150 MHz 频段，RUGGEDCOM WIN 产品针对基于 AeroMACS 的机场航空移动通信系统进行了优化。

通过使用全 IP 无线网络，RUGGEDCOM WIN 产品可以很容易地集成到现有的机场网络或未来的网络中。

西门子提供4种用于机场建立无线网络的产品：

RUGGEDCOM WIN7251 基站、WIN5251 固定用户终端、WIN5151 和 WIN 5151- V - GPS 移动用户终端。这些产品超越了 AeroMACS 的标准特性集，并提供了以下附加功能:

- 内置 ASN (接入服务网络)网关，在基站内对路由和移动性进行嵌入式管理
- 完整的二层部署选项，包括加密的多播VLANs支持
- IP-CS 和 Ethcs 共存
- 高精度的 NTP 服务器在用户终端同步用户设备
- IEEE1588 同步支持，与 GPS 冗余
- 扩大小区范围：覆盖范围超出所需的 8 公里，高达 40 公里
- SNMP-V3 管理系统

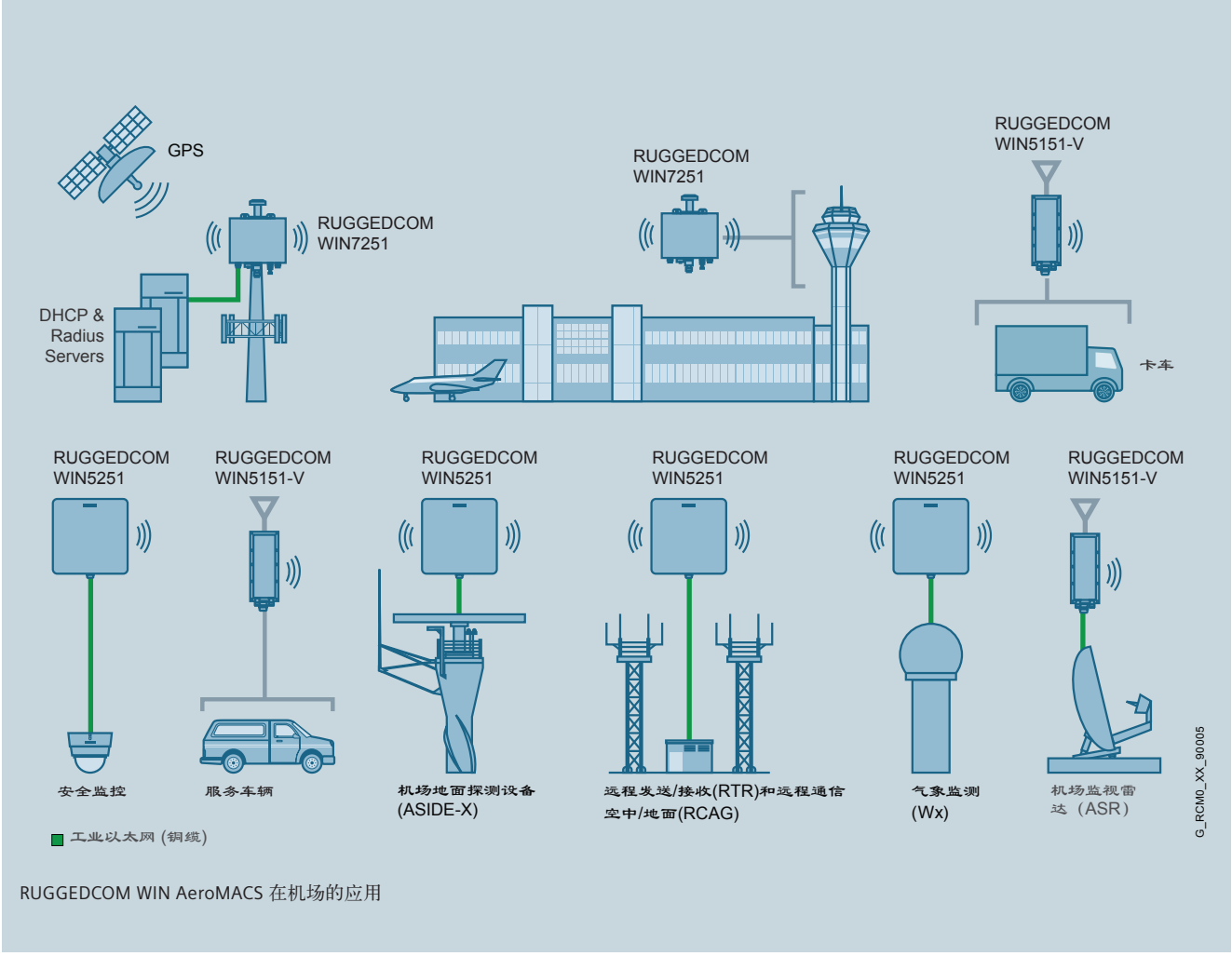

RUGGEDCOM WIN AeroMACS 在机场的应用

安装图

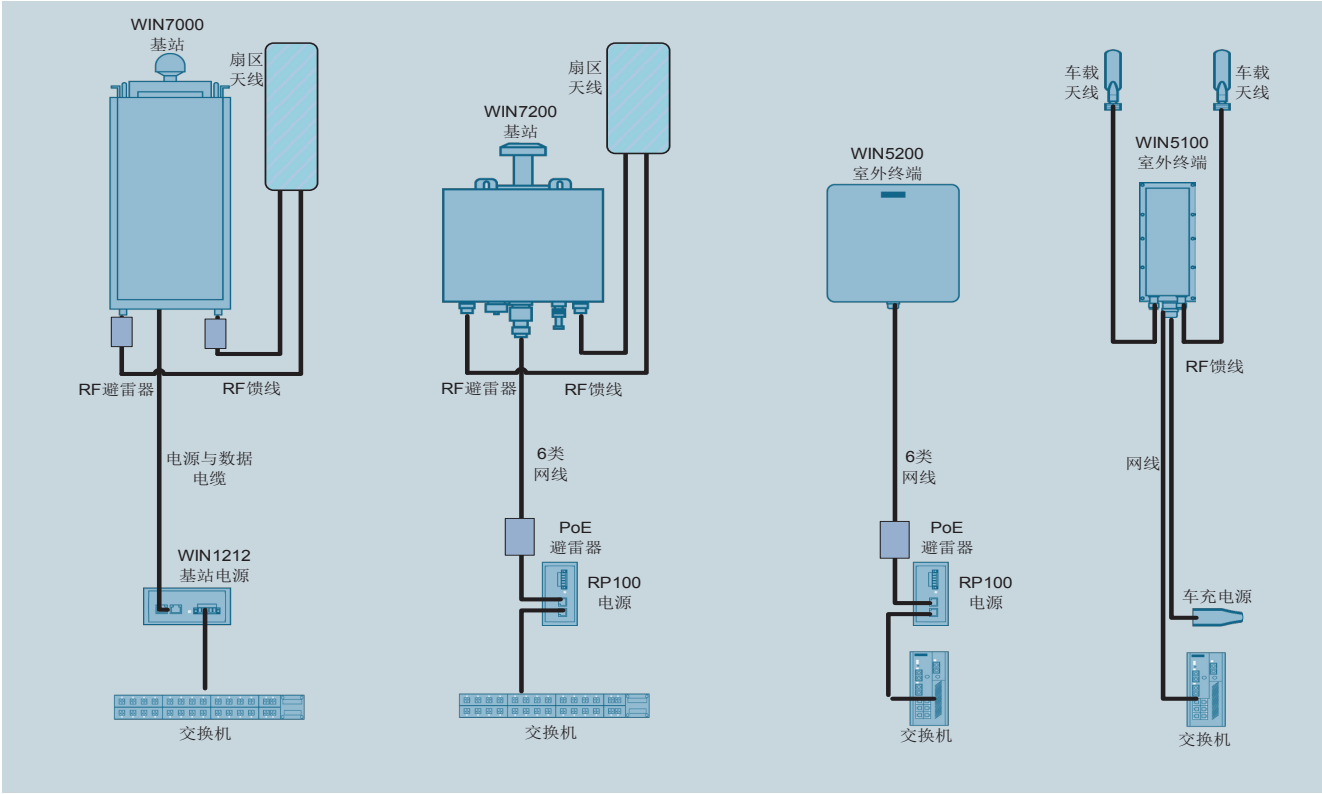

应用案例

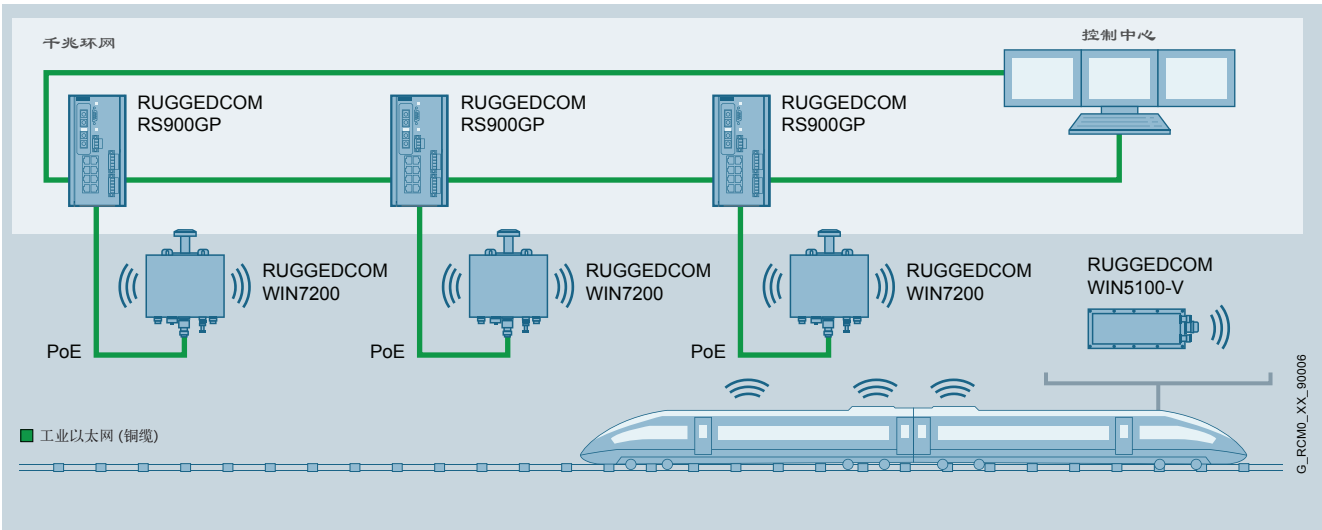

高度集成的无线解决方案，为铁路行业提供宽带数据通信。

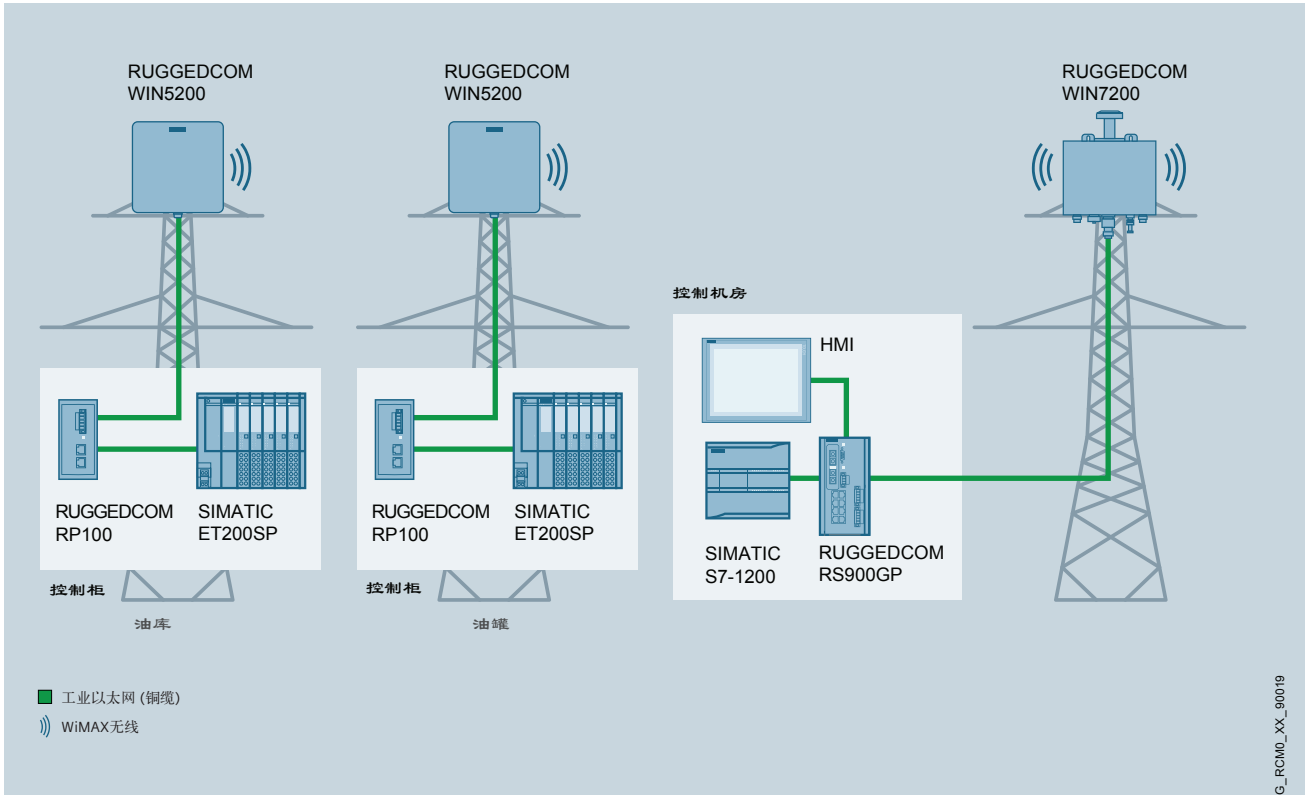

通过无线宽带，为石油和天然气行业提供可靠的远程监测。

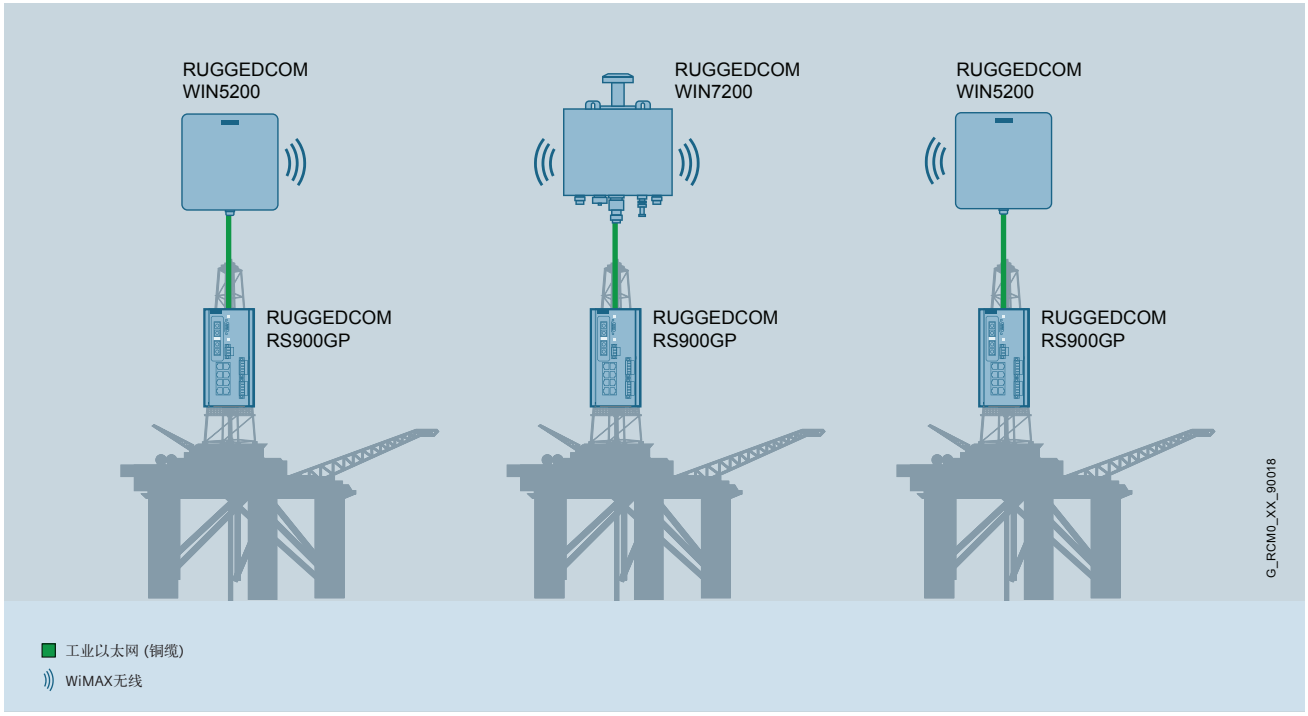

海上石油平台远程无线监测与控制。

订货代码

RUGGEDCOM WIN7000	订货代码
高功率基站，支持 1400 MHz to 1525 MHz，通过以太网铜接口供电	RUM:WIN7015-5-PEC
高功率基站，支持 1400 MHz to 1525 MHz，单模光纤接口，交流电源选项	RUM:WIN7015-5-SFA
高功率基站，支持 1400 MHz to 1525 MHz，单模光纤接口，直流电源选项	RUM:WIN7015-5-SFD
RUGGEDCOM WIN7000 – 附件	**订货代码**
天线	
全向天线 1350-1500MHz 5dBi 360° N-母 (每基站 2 个)	RUM:ANTN0018
扇区天线 1350-1500MHz 16dBi 90° X-Pol	RUM:ANTN0071
GPS 天线(WIN7000)1575.42MHz，+/- 1.023 30dB 360° 3V TNC	RUM:ANTN0023
电源	
电源 AC/DC 输入85-264V，输出48V，240W	RUM:WIN1210
WIN1210，危险场所，过载保护和隔离卡	RUM:WIN1212
DC-DC 转换器130 VDC–48 VDC (WIN7000系列)	RUM:DCPS0008
电源电缆	
复合电缆(电源+以太网)，用于 WIN7000 系列 WIN1210 和 WIN1212，+48 VDC – 30m	RUM:CBDC0110
复合电缆(电源+以太网)，用于 WIN7000 系列 WIN1210 和 WIN1212，+48 VDC – 60 m	RUM:CBDC0111
复合电缆(电源+以太网)，用于 WIN7000 系列 WIN1210 和 WIN1212，+48 VDC– 80 m	RUM:CBDC0112
复合电缆(电源+以太网)，用于 WIN7000 系列 WIN1210 和 WIN1212，-48 VDC – 30m	RUM:CBDC0113
复合电缆(电源+以太网)，用于 WIN7000 系列 WIN1210 和 WIN1212，-48 VDC – 60 m	RUM:CBDC0114
复合电缆(电源+以太网)，用于 WIN7000 系列 WIN1210 和 WIN1212，-48 VDC – 80 m	RUM:CBDC0115
复合电缆(电源+以太网)，用于 WIN7000 系列 WIN1210 和 WIN1212，+48 VDC – 2 m	RUM:CBDC0131
复合电缆(电源+以太网)，用于 WIN7000 系列 WIN1210 和 WIN1212，-48 VDC – 2 m	RUM:CBDC0133
电缆(电源)用于 WIN7000 系列 WIN1210 和 WIN1212，+48 VDC – 30 m	RUM:CBDC0120
电缆(电源)用于 WIN7000 系列 WIN1210 和 WIN1212，+48 VDC – 60 m	RUM:CBDC0121
电缆(电源)用于 WIN7000 系列 WIN1210 和 WIN1212，+48 VDC – 80 m	RUM:CBDC0122
电缆(电源)用于 WIN7000 系列 WIN1210 和 WIN1212，-48 VDC – 30 m	RUM:CBDC0123
电缆(电源)用于 WIN7000 系列 WIN1210 和 WIN1212，-48 VDC – 60 m	RUM:CBDC0124
电缆(电源)用于 WIN7000 系列 WIN1210 和 WIN1212，-48 VDC – 80 m	RUM:CBDC0125
电缆(电源)用于 WIN7000 系列 WIN1210 和 WIN1212，+48 VDC – 2 m	RUM:CBDC0135
电缆(电源)用于 WIN7000 系列 WIN1210 和 WIN1212，+48 VDC – 120 m	RUM:CBDC0136
电缆(电源)用于 WIN7000 系列 WIN1210 和 WIN1212，-48 VDC – 2 m	RUM:CBDC0137
电缆(电源)用于 WIN7000 系列 WIN1210 和 WIN1212，-48 VDC – 120m	RUM:CBDC0138
光缆	
光缆，单模，1310 nm，LC - LC – 3 m	RUM:CBWR0009
光缆，单模，1310 nm，LC - LC – 30m	RUM:CBWR0019
光缆，单模，1310 nm，LC - LC – 50m	RUM:CBWR0020
光缆，单模，1310 nm，LC - LC – 100m	RUM:CBWR0021
光缆，单模，1310 nm，LC - LC – 150m	RUM:CBWR0022
光缆，单模，1310 nm，LC - LC – 200m	RUM:CBWR0023
避雷器	
RF 避雷器，用于 WIN7000 系列RF射频电缆上	RUM-99-55-0021-001
安装工具包	
用于两个 WIN7000 基站的19”机架安装套件	RUM:MKIT0060
RUGGEDCOM WIN7200	**定货代码**
标准功率基站，支持 5000 MHz to 5150 MHz – AeroMACS	RUM:WIN7251
标准功率基站，支持 5725 MHz to 5850 MHz	RUM:WIN7258-5
RUGGEDCOM WIN7200 附件	**定货代码**
天线	
扇区天线 4900-5950 MHz 16dBi 90°	RUM:ANTN0074
扇区天线 5000-5950 MHz 16dBi 65°	RUM:ANTN0078
扇区天线 4900-5950 MHz 13.5dBi 120°	RUM:ANTN0084
全向天线 4900-5875MHz 9.5dBi N-母	RUM:ANTN0076
GPS 天线 ANTN0058KIT	RUM:ANTN0058-KIT
电缆	
室外组合电缆(电源+以太网)，用于 WIN7200 +48 VDC – 2 m	RUM:CBWR0014-02M
室外组合电缆(电源+以太网)，用于 WIN7200 +48 VDC – 15 m	RUM:CBWR0014-15M
室外组合电缆(电源+以太网)，用于 WIN7200 +48 VDC – 30 m	RUM:CBWR0014-30M
室外组合电缆(电源+以太网)，用于 WIN7200 +48 VDC – 45 m	RUM:CBWR0014-45M
室外组合电缆(电源+以太网)，用于 WIN7200 +48 VDC – 60 m	RUM:CBWR0014-60M
室外组合电缆(电源+以太网)，用于 WIN7200 +48 VDC – 75 m	RUM:CBWR0014-75M
室外组合电缆(电源+以太网)，用于 WIN7200 +48 VDC – 90 m	RUM:CBWR0014-90M
室外组合电缆(电源+以太网)，用于 WIN7200 +48 VDC – 500 m	RUM:CBWR0014-500
串口电缆 UART 3P to DB9F ，用于 WIN7200	RUM:CBDC0017

电源						
请参阅第 15 页 RUGGEDCOM RP100/RP110订购信息						
避雷器						
PoE 避雷器，用于 WIN7202 系列数据与电源电缆上	RUM-99-55-0023-001					
RUGGEDCOM WIN5100	**定货代码**					
车载用户终端，支持 1350 MHz to 1525 MHz	RUM:WIN5114-5	–	...			
车载用户终端，支持 5000 MHz to 5150 MHz – AeroMACS	RUM:WIN5151	–	...			
车载用户终端，支持 5725 MHz to 5850 MHz	RUM:WIN5158-5	–	...			
电源选项						
直接输入 10-30 伏直流电，配有独立的以太网接口，配有直流电源线			DC			
标准商用电源输入			AC			
RUGGEDCOM WIN5100-V	**定货代码**					
增强型车载用户终端，支持 5000 MHz to 5150 MHz，集成 9-36 VDC 电源 -AeroMACS	RUM:WIN5151-V	–	...			
增强型车载用户终端，支持 5000 MHz to 5150 MHz，集成 9-36 VDC 电源	RUM:WIN5158-V	–	...			
附加选项						
没有附加						
支持全球定位系统 WAAS (美国系统)、EGNOS (欧洲系统)、MSAS (日本系统)			GPS			
RUGGEDCOM WIN5100 & WIN5100–V – 附件	**定货代码**					
数据 / PoE 电缆						
室外电缆 (以太网) 用于 WIN5100 & WIN5100-V for + 48 VDC – 2 m	RUM:CBWR0014-02M					
室外电缆 (以太网) 用于 WIN5100 & WIN5100-V for + 48 VDC – 15 m	RUM:CBWR0014-15M					
室外电缆 (以太网) 用于 WIN5100 & WIN5100-V for + 48 VDC – 30 m	RUM:CBWR0014-30M					
室外电缆 (以太网) 用于 WIN5100 & WIN5100-V for + 48 VDC – 45 m	RUM:CBWR0014-45M					
室外电缆 (以太网) 用于 WIN5100 & WIN5100-V for + 48 VDC – 60 m	RUM:CBWR0014-60M					
室外电缆 (以太网) 用于 WIN5100 & WIN5100-V for + 48 VDC – 75 m	RUM:CBWR0014-75M					
室外电缆 (以太网) 用于 WIN5100 & WIN5100-V for + 48 VDC – 90 m	RUM:CBWR0014-90M					
室外电缆 (以太网) 用于 WIN5100 & WIN5100-V for + 48 VDC – 500 m	RUM:CBWR0014-500					
电源电缆						
供电电缆5米，12VDC，用于连接车辆直流	RUM:CBDC0037					
供电电缆5米，4 针 M12 插头和 12V 点烟器插头，用于连接车辆直流	RUM:CBDC0160					
天线						
车载天线 680-6000MHz 6dBi	RUM:ANTN0065					
双极化天线 4900-6100MHz 22.5dBi N-母	RUM:ANTN0073					
全向天线 806-5935MHz 9.5dBi N-母	RUM:ANTN0075					
全向天线 4900-5875MHz 9.5dBi N-母	RUM:ANTN0076					
车载天线 2300-6100MHz 8dBi N-母	RUM:ANTN0077					
RUGGEDCOM WIN5200	**定货代码**					
室外用户终端，支持 1350 MHz to 1525 MHz	RUM:WIN5214-5					
室外用户终端，支持 5000 MHz to 5150 MHz – AeroMACS	RUM:WIN5251					
室外用户终端，支持 5725 MHz to 5850 MHz	RUM:WIN5258-5					
RUGGEDCOM WIN5200 – 附件	**定货代码**					
数据和电源电缆						
室外电缆(以太网)，用于 WIN5200 for + 48 VDC– 2 m	RUM:CBWR0014-02M					
室外电缆(以太网)，用于 WIN5200 for + 48 VDC–15 m	RUM:CBWR0014-15M					
室外电缆(以太网)，用于 WIN5200 for + 48 VDC–30 m	RUM:CBWR0014-30M					
室外电缆(以太网)，用于 WIN5200 for + 48 VDC–45 m	RUM:CBWR0014-45M					
室外电缆(以太网)，用于 WIN5200 for + 48 VDC–60 m	RUM:CBWR0014-60M					
室外电缆(以太网)，用于 WIN5200 for + 48 VDC–75 m	RUM:CBWR0014-75M					
室外电缆(以太网)，用于 WIN5200 for + 48 VDC–90 m	RUM:CBWR0014-90M					
室外电缆(以太网)，用于 WIN5200 for + 48 VDC–500 m	RUM:CBWR0014-500					
避雷器						
PoE 避雷器，用于 WIN5200 数据与电源电缆上	RUM-99-55-0023-001					
RUGGEDCOM PoE 电源	**定货代码**					
RUGGEDCOM RP100	**6GK6010-0AP0**	.	–	.	**AA**	.
高电压 (85 – 264 VAC / 88 – 300 VDC)， 标准 PoE (803.2at)		1		1		
高电压 (85 – 264 VAC / 88 – 300 VDC)， 只应用于 RUGGEDCOM WIN		1		2		
低电压 (10 – 60 VDC)，标准 PoE (803.2at)		2		1		
低电压 (10 – 60 VDC)，只应用于 RUGGEDCOM WIN		2		2		
制造修改						
无				DC		0
防护涂层				AC		1
RUGGEDCOM PoE 电源，内置串口服务器	**定货代码**					
RUGGEDCOM RP110NC	6GK6011-0AP2	.	–	.	**AA**	.
RUGGEDCOM RP110	6GK6011-0AP1	.	–	.	**AA**	.
高电压 (85 – 264 VAC / 88 – 300 VDC)，只应用于 RUGGEDCOM WIN		1		2		
低电压 (10 – 60 VDC)，只应用于 RUGGEDCOM WIN		2		2		
制造修改						
无						0
防护涂层						1

典型配置

WIN70XX 系统的典型配置

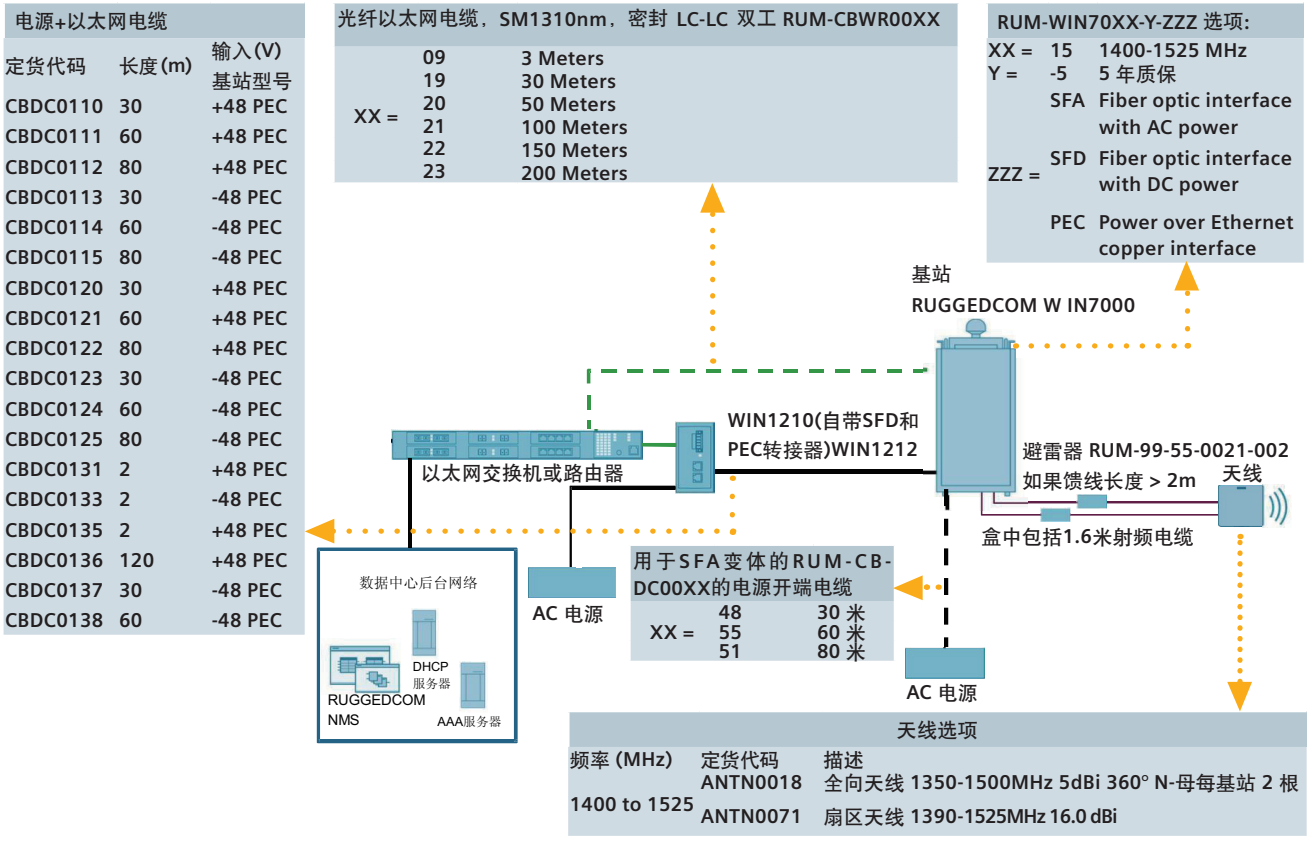

WIN72XX 系统的典型配置

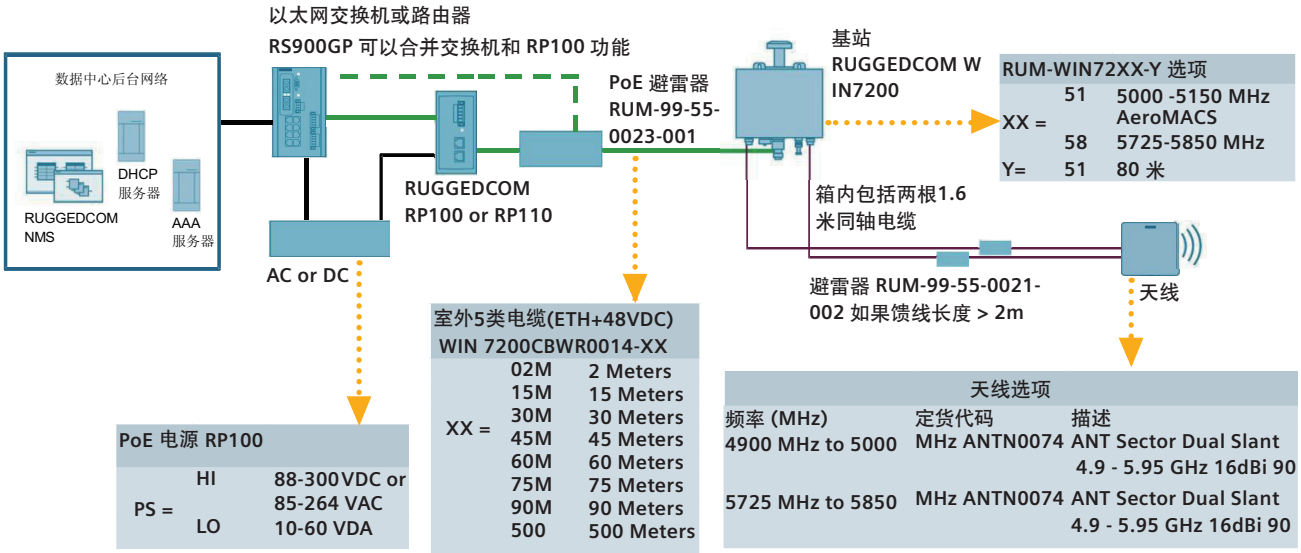

WIN51XX 系统的典型配置

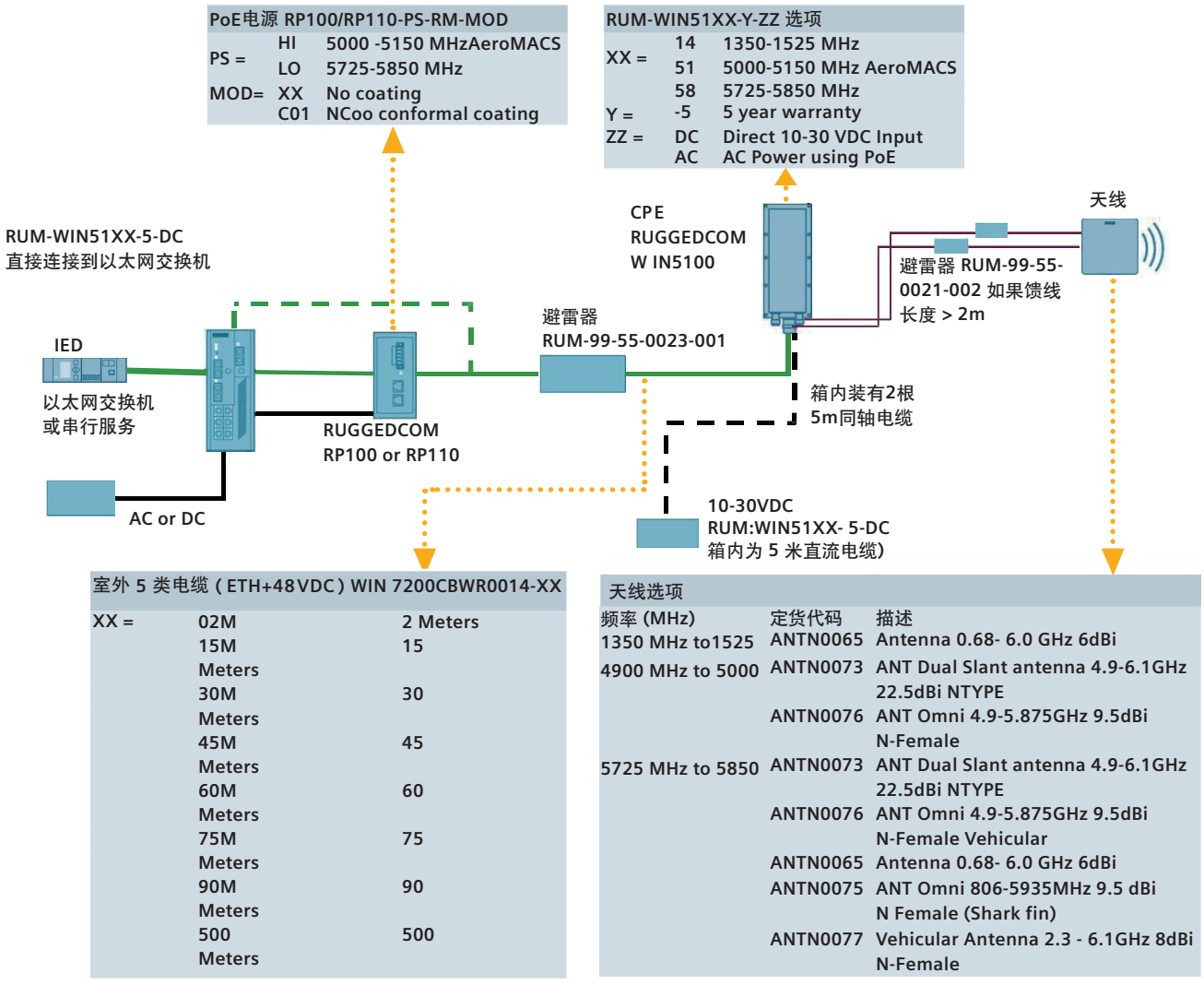

WIN52XX 系统的典型配置

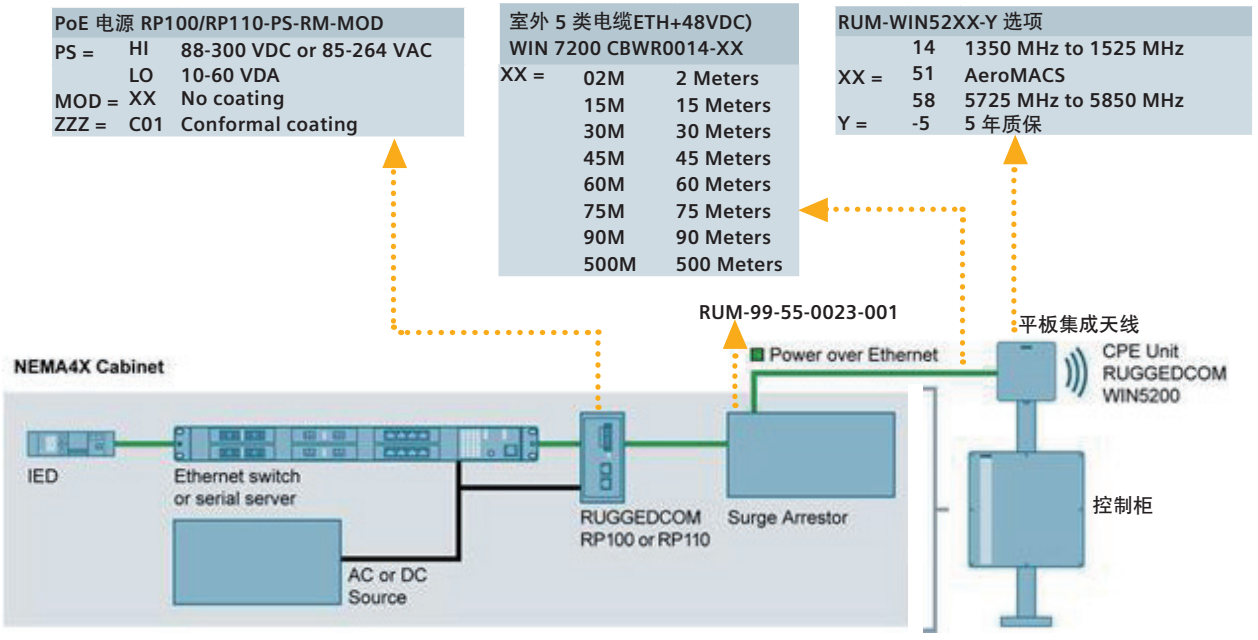

WIN51XX-V-GPS 系统的典型配置

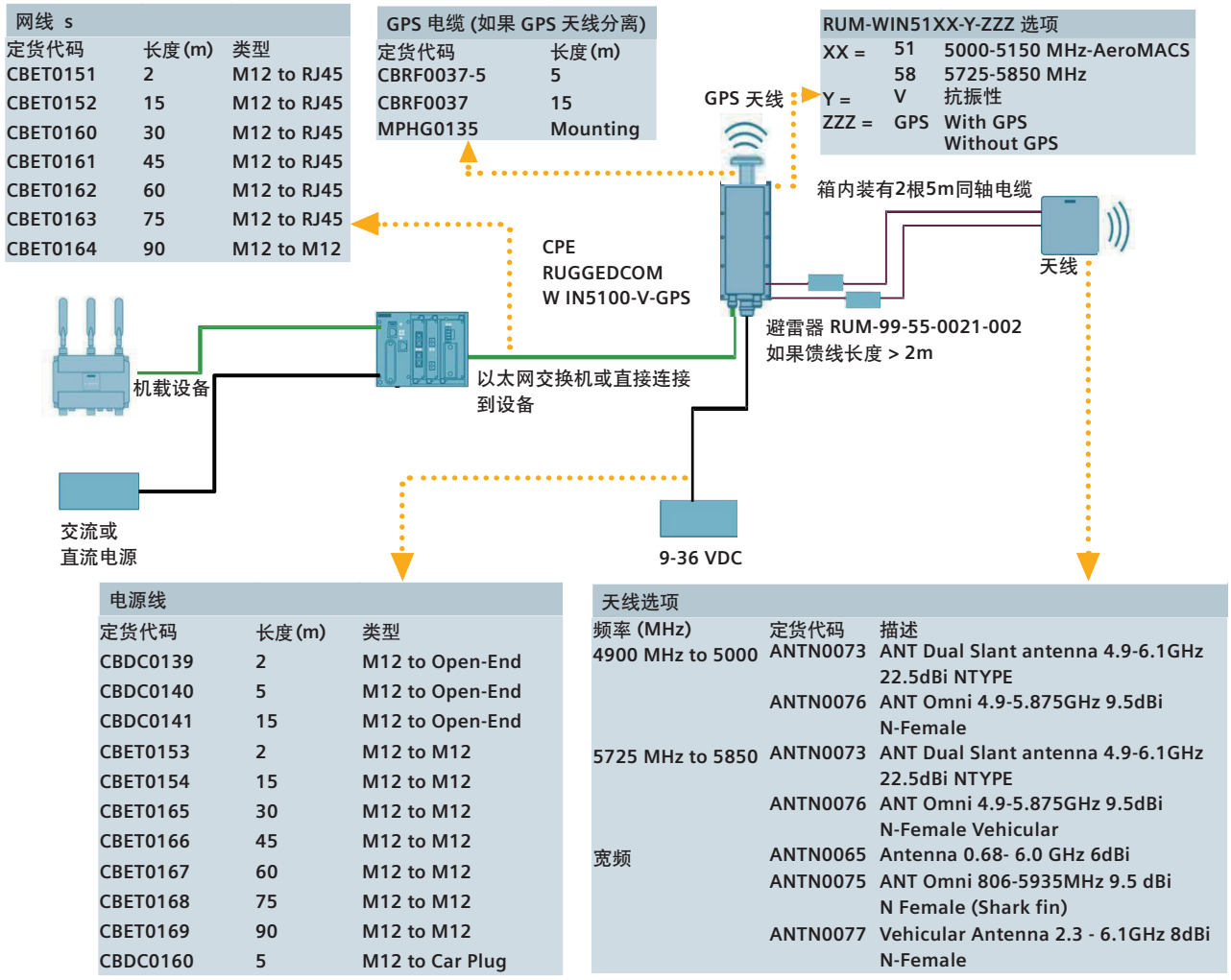

电源线

定货代码	长度 (m)	类型
CBDC0139	2	M12 to Open-End
CBDC0140	5	M12 to Open-End
CBDC0141	15	M12 to Open-End
CBET0153	2	M12 to M12
CBET0154	15	M12 to M12
CBET0165	30	M12 to M12
CBET0166	45	M12 to M12
CBET0167	60	M12 to M12
CBET0168	75	M12 to M12
CBET0169	90	M12 to M12
CBDC0160	5	M12 to Car Plug

天线选项

频率 (MHz)	定货代码	描述
4900 MHz to 5000	ANTN0073	ANT Dual Slant antenna 4.9-6.1GHz 22.5dBi NTYPE
	ANTN0076	ANT Omni 4.9-5.875GHz 9.5dBi N-Female
5725 MHz to 5850	ANTN0073	ANT Dual Slant antenna 4.9-6.1GHz 22.5dBi NTYPE
	ANTN0076	ANT Omni 4.9-5.875GHz 9.5dBi N-Female Vehicular
宽频	ANTN0065	Antenna 0.68- 6.0 GHz 6dBi
	ANTN0075	ANT Omni 806-5935MHz 9.5 dBi N Female (Shark fin)
	ANTN0077	Vehicular Antenna 2.3 - 6.1GHz 8dBi N-Female

典型配置表

5.1GHz 频段典型配置	定货代码	
WIN7251 基站		
室外基站，包括测试电源，2 x 1.6 米馈线， GPS 天线， 安装附件， 5000MHz-5150MHz PoE 供电	RUM-WIN7251	1
天线（3 选1）		
每基站 1 面	RUM-ANTN0074	1
每基站 1 面	RUM-ANTN0078	1
每基站 1 面	RUM-ANTN0084	1
PoE 避雷器		
每基站 1 个	RUM-99-55-0023-001	1
PoE 电源（2 选1）		
220V 交流输入，每基站 1 个	6GK6010-0AP01-2AA0	1
10-60V 直流输入，每基站 1 个	6GK6010-0AP02-2AA0	1
电源和数据电缆		
45 米，根据需要配置不同长度	RUM-CBWR0014-45M	
交换机		
根据需要配置，保证漫游切换，必须配置	RS900 RSG2300	1

WIN5151 车载用户终端（根据需要配置）		
PoE 供电，需要配置 PoE 电源、POE 避雷器	RUM-WIN5151-AC	1
直流 10-30VDC 输入	RUM-WIN5151-DC	1
EN50155 认证，直流 9-36VDC 输入，M-12 接口	RUM-WIN5151-V	1
EN50155 认证，直流 9-36VDC 输入，M-12 接口，集成GPS	RUM-WIN5151-V-GPS	1
WIN5251 固定终端		
集成天线，PoE 供电	RUM-WIN5251	1
天线（根据需要2 选1）		
每个 WIN5151 终端 2 根，非移动车载应用	RUM-ANTN0076	2
每个 WIN5151 终端 2 根，车载应用	RUM-ANTN0077	2
PoE 避雷器		
WIN5151-AC 和 WIN5251 使用，每个终端 1 个	RUM-99-55-0023-001	1
PoE 电源（根据输入电源选择）		
220V 交流输入，WIN5151-AC 和 WIN5251 使用，每个终端1 个	6GK6010-0AP01-2AA0	1
10-60V 直流输入，WIN5151-AC 和 WIN5251 使用，每个终端1 个	6GK6010-0AP02-2AA0	1
电源和数据电缆		
45 米，可与基站一起需要配置 1 轴或更多	RUM-CBWR0014-45M	1
5.8GHz 频段典型配置	**定货代码**	
WIN7258 基站		
室外基站，包括测试电源，2 x1.6 米馈线， GPS 天线， 安装附件， 5725MHz-5850MHz PoE 供电	RUM-WIN7258-5	1
基站天线（2 选1）		
每基站 1 面	RUM-ANTN0074	1
每基站 2 根	RUM-ANTN0076	2
PoE 避雷器		
每基站 1 个	RUM-99-55-0023-001	1
PoE 电源（根据输入电源选择）		
220V 交流输入，每基站 1 个	6GK6010-0AP01-2AA0	1
10-60V 直流输入，每基站 1 个	6GK6010-0AP02-2AA0	1
电源和数据电缆		
45 米，根据需要配置不同长度	RUM-CBWR0014-45M	
交换机		
根据需要配置，需要漫游切换，必须配置	RS900 RSG2300	1
WIN5158 车载用户终端（根据需要配置）		
PoE 供电，需要配置 PoE 电源、POE 避雷器	RUM-WIN5158-5-AC	1
直流 10-30VDC 输入	RUM-WIN5158-5-DC	1
EN50155 认证，直流 9-36VDC 输入，M-12 接口	RUM-WIN5158-V	1
EN50155 认证，直流 9-36VDC 输入，M-12 接口，集成GPS	RUM-WIN5158-V-GPS	1
WIN5258 固定终端		
集成天线，PoE 供电	RUM-WIN5258-5	1
天线（根据需要2 选1）		
每个 WIN5158 终端2 根，非移动车载应用	RUM-ANTN0076	2
每个 WIN5158 终端2 根，车载应用	RUM-ANTN0077	2
PoE 避雷器		
WIN5158-5-AC 和 WIN5258-5 使用，每个终端 1 个	RUM-99-55-0023-001	1
PoE 电源（根据输入电源选择）		
220V 交流输入，WIN5158-5-AC 和 WIN5258-5 使用，每个终端 1 个	6GK6010-0AP01-2AA0	1
10-60V 直流输入，WIN5158-5-AC 和 WIN5258-5 使用，每个终端 1 个	6GK6010-0AP02-2AA0	1
电源和数据电缆		
45 米，可与基站一起需要配置 1 轴或更多	RUM-CBWR0014-45M	1

北方区

北京
北京市朝阳区望京中环南路7号
电话：400 616 2020

包头
内蒙古自治区包头市昆区钢铁大街74号
财富中心1905室
电话：(0472) 520 8828

济南
山东省济南市舜耕路28号
舜耕山庄商务会所5层
电话：(0531) 8266 6088

青岛
山东省青岛市香港中路76号
颐中假日酒店4楼
电话：(0532) 8573 5888

烟台
山东省烟台市南大街9号
金都大厦16层1606室
电话：(0535) 212 1880

淄博
山东省淄博市张店区心环路6号
汇美领域A座2314室
电话：(0533) 602 6110

潍坊
山东省 潍坊市 奎文区 四平路31号
鸢飞大酒店 2408房间
电话：(0536) 822 1866

济宁
山东省济宁市市中区太白东路55号
万达写字楼1306室
电话：(0537) 316 6887

天津
天津市和平区南京路189号
津汇广场写字楼1401室
电话：(022) 8319 1666

唐山
河北省唐山市建设北路99号
火炬大厦1308室
电话：(0315) 317 9450/51

石家庄
河北省石家庄市中山东路303号
世贸广场酒店1309号
电话：(0311) 8669 5100

太原
山西省太原市府西街69号
国际贸易中心西塔16层1609B-1610室
电话：(0351) 868 9048

呼和浩特
内蒙古呼和浩特市乌兰察布西路
内蒙古饭店10层1022室
电话：(0471) 620 4133

东北区

沈阳
沈阳市沈河区青年大街1号
市府恒隆广场41层
电话：(024) 8251 8111

大连
辽宁省大连市高新园区
七贤岭广贤路117号
电话：(0411) 8369 9760

长春
吉林省长春市亚泰大街3218号
通钢国际大厦22层
电话：(0431) 8898 1100

哈尔滨
黑龙江省哈尔滨市南岗区红军街15号
奥威斯发展大厦30层A座
电话：(0451) 5300 9933

华西区

成都
四川省成都市高新区拓新东街81号
天府软件园C6栋1/2楼
电话：(028) 6238 7888

重庆
重庆市渝中区邹容路68号
大都会商厦18层1807-1811
电话：(023) 6382 8919

贵阳
贵州省贵阳市南明区新华路126号
富中国际广场10楼E座
电话：(0851) 8551 0310

昆明
云南昆明市北京路155号
红塔大厦1204室
电话：(0871) 6315 8080

西安
西安市高新区锦业一路11号
西安国家服务外包示范基地一区D座3层
电话：(029) 8831 9898

乌鲁木齐
新疆乌鲁木齐市五一路160号
新疆鸿福大饭店贵宾楼918室
电话：(0991) 582 1122

银川
银川市北京东路123号
太阳神大酒店A区1507房间
电话：(0951) 786 9866

兰州
甘肃省兰州市东岗西路589号
锦江阳光酒店2206室
电话：(0931) 888 5151

华东区

上海
上海杨浦区大连路500号
西门子上海中心
电话：400 616 2020

杭州
浙江省杭州市西湖区杭大路15号
嘉华国际商务中心1505室
电话：(0571) 8765 2999

宁波
浙江省宁波市江东区沧海路1926号
上东国际2号楼2511室
电话：(0574) 8785 5377

绍兴
浙江省绍兴市解放北路
玛格丽特商业中心西区2幢
玛格丽特酒店10层1020室
电话：(0575) 8820 1306

温州
浙江省温州市车站大道577号
财富中心1506室
电话：(0577) 8606 7091

南京
江苏省南京市中山路228号
地铁大厦17层
电话：(025) 8456 0550

扬州
江苏省扬州市邗江区博物馆路547号
德馨大厦1508室
电话：(0514) 8789 4566

扬中
江苏省扬中市前进北路52号
扬中宾馆明珠楼318室
电话：(0511) 8832 7566

徐州
江苏省徐州市泉山区科技大道
科技大厦713室
电话：(0516) 8370 8388

苏州
江苏省苏州市新加坡工业园苏华路2号
国际大厦11层17-19单元
电话：(0512) 6288 8191

无锡
江苏省无锡市县前东街1号
金陵大饭店2401-2402室
电话：(0510) 8273 6868

南通
江苏省南通市崇川区桃园路8号
中南世纪城17栋1104室
电话：(0513) 8102 9880

常州
江苏省常州市关河东路38号
九洲寰宇大厦911室
电话：(0519) 8989 5801

盐城
江苏省盐城市盐都区
华邦国际东厦A区2008室
电话：(0515) 8836 2680

昆山
江苏省昆山市前进东路389号
台协大厦1502室
电话：(0512) 55118321

华南区

广州
广东省广州市天河路208号
天河城侧粤海天河城大厦8-10层
电话：(020) 3718 2222

佛山
广东省佛山市南海区灯湖东路1号
友邦金融中心2座33楼J单元
电话：(0757) 8232 6710

珠海
广东省珠海市香洲区梅华西路166号
西藏大厦1303A室
电话：(0756) 335 6135

南宁
广西省南宁市金湖路63号
金源现代城9层935室
电话：(0771) 552 0700

深圳
广东省深圳市南山区华侨城
汉唐大厦9楼
电话：(0755) 2693 5188

东莞
广东省东莞市南城区宏远路1号
宏远大厦1510室
电话：(0769) 2240 9881

汕头
广东省汕头市金砂路96号
金海湾大酒店19楼1920室
电话：(0754) 8848 1196

海口
海南省海口市滨海大道69号
宝华海景大酒店803房
电话：(0898) 6678 8038

福州
福建省福州市晋安区王庄街道长乐中路3号
福晟国际中心21层
电话：(0591) 8750 0888

厦门
福建省厦门市厦禾路189号
银行中心21层2111-2112室
电话：(0592) 268 5508

华中区

武汉
湖北省武汉市武昌区中南路99号
武汉保利大厦21楼2102室
电话：(027) 8548 6688

合肥
安徽省合肥市濉溪路278号
财富广场首座27层2701-2702室
电话：(0551) 6568 1299

宜昌
湖北省宜昌市东山大道95号
清江大厦2011室
电话：(0717) 631 9033

长沙
湖南省长沙市天心区湘江中路二段36号
华远国际中心24楼2416室
电话：(0731) 8446 7770

南昌
江西省南昌市北京西路88号
江信国际大厦14楼1403/1405室
电话：(0791) 8630 4866

郑州
河南省郑州市中原区中原中路220号
裕达国贸中心写字楼2506房间
电话：(0371) 6771 9110

洛阳
河南省洛阳市涧西区西苑路6号
友谊宾馆516室
电话：(0379) 6468 3519

技术培训
北京：(010) 6476 8958
上海：(021) 6281 5933
广州：(020) 3718 2012
武汉：(027) 8773 6238/8773 6248-601
沈阳：(024) 8251 8220
重庆：(023) 6381 8887

技术支持与服务热线
电话：400 810 4288
(010) 6471 9990
E-mail: 4008104288.cn@siemens.com
Web: www. 4008104288.com.cn

亚太技术支持（英文服务）
及软件授权维修热线
电话：(010) 6475 7575
传真：(010) 6474 7474
Email: support.asia.automation@siemens.com

公司热线
北京：400 616 2020

扫描获得
PDF文件

扫描关注
西门子中国
官方微信

西门子（中国）有限公司
数字化工业集团

如有变动，恕不事先通知
订货号：E20001-A0646-C800-V2-5D00
8223-S902828-09202

西门子公司版权所有

本手册中提供的信息只是对产品的一般说明和特性介绍。文中内容可能与实际应用的情况有所出入，并且可能会随着产品的进一步开发而发生变化。仅当相关合同条款中有明确规定时，西门子方有责任提供文中所述的产品特性。

手册中涉及的所有名称可能是西门子公司或其供应商的商标或产品名称，如果第三方擅自使用，可能会侵犯所有者的权利。