SIEMENS

智选惠品　同赢之道

SIMATIC IPC3000 SMART

产品样本 • 09.2015

siemens.com.cn/fom

SIMATIC IPC3000 SMART

产品概述

自1986年第一台工控机诞生以来，西门子已经积累了二十多年的工控机研发生产经验，成为专业的工控机供应商。同时，西门子始终坚持不断创新，为全球客户提供坚固可靠的IPC产品。西门子非常关注中国工控机用户，为了更好的满足中国用户需求，继宜控系列工控机在中国成功推出后，西门子推出全新一代国产化工控机产品SIMATIC IPC3000 SMART。作为西门子SMART产品家族重要一员，该产品兼具西门子工控机优良品质与SMART产品的高性价比，能够帮助客户提升品牌价值的同时进一步降低成本，由于该产品的生产与售后皆实现了本土化，用户可以享受到更短的货期和更便捷的售后服务。

冶金
- 钢厂
- 冶炼厂
- 高炉
- 热轧
- 能源管理

电子
- 激光设备
- 数控机床
- 机器视觉

产品亮点

SIMATIC IPC3000 SMART是一款坚固可靠的机架式工控机，采用19英寸标准4U机架式设计，配置Intel Pentium Dual Core G2010和Intel Core i5-3550S处理器，可在环境温度高达 40°C 的工业条件下保证CPU 24小时全速运行。配置两个串口COM1和COM2，其中COM2可支持RS232/RS485/RS422三种方式（通过BIOS菜单选择），两个视频输出接口DVI-D和VGA可同时输出。SIMATIC IPC3000 SMART具有很高的性价比，可广泛应用于冶金、电子、通用机械、电力、矿山和交通等领域。

性价比高　轻松拥有 极具性价比的机架式工控机产品，减轻客户成本压力。	**本地制造　服务中国** 本地化制造的西门子原装工控机，让更多中国客户受益。
固定配置　选型便捷 固定配置，能够满足客户对机架式工控机的需求。	**整体配置　优化方案** 与西门子其他自动化产品共同为客户提供更优化的系统解决方案。
纯正血统　品质传承 采用西门子严格的工控机质量控制体系，确保质量可靠。	**常规库存　超短货期** 本地化生产与库存使货期更短，缩短客户产品上市周期。
更快响应　服务到位 本地化整机服务提高了售后服务的响应速度和质量。	**预先测试　更好兼容** 对西门子自动化软件进行了预测试，确保运行安全。

通用机械
- 称重机械
- 车辆检测设备
- X光检测设备
- 玻璃切割设备

电力
- 输配电
- 电厂辅控系统
- 电力监控

产品规格

指示图

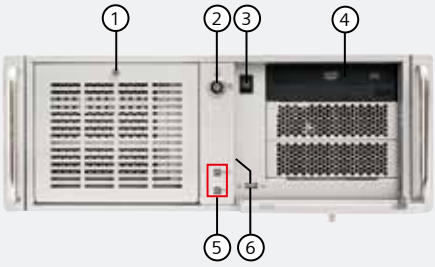

① 防尘罩
② 锁匙
③ 开关机按钮
④ DVD 驱动器*
⑤ 硬盘，电源状态指示灯
⑥ 2个前置USB2.0接口

* 可选项

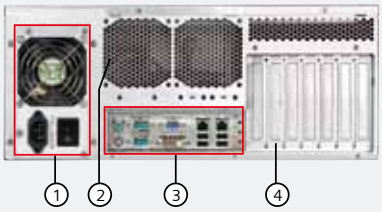

① 电源
② 通风口
③ 接口(详情见右图)
④ 扩展插槽，可安装：
- 4个PCI
- 1个PCIe × 1
- 1个PCIe × 8(1 信道)
- 1个PCIe × 16

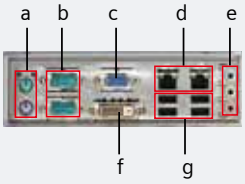

a PS/2 鼠标键盘接口
b 双串口 COM1 和 COM2
c VGA 端口
d 两个千兆以太网口（RJ45）
e 音频输入输出和麦克接口
f DVI-D 端口
g USB2.0 接口

尺寸图

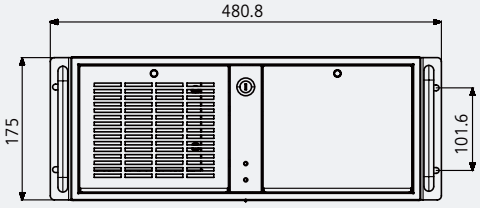

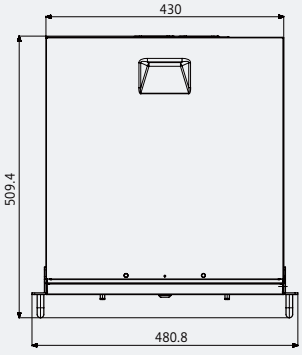

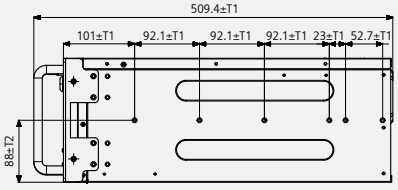

T1=±(0.1mm)/(0.004")公差
T2=± (0.3mm)/(0.01") 公差

所有尺寸单位为 mm

矿山
- 煤矿综合自动化
- 洗煤
- 提升机
- 泵站
- 风机

交通
- 高速公路
- 地铁
- 城市快速路

SIMATIC IPC3000 SMART

技术参数

SIMATIC IPC3000 SMART						
	经济型	精致型	实用型	旗舰型	加强型	强劲型
订货号	6AG4010-4AA11-0XX5	6AG4010-4AA20-0XX5	6AG4010-4AB22-0XX5	6AG4010-4AB22-0FX5	6AG4010-4BA10-0XX5	6AG4010-4BA22-0XX5
设计	19 英寸（4U）机架式					
安装方式	支持水平安装和塔式安装					
基本参数						
处理器	英特尔奔腾双核处理器G2010（2.8GHz，3MB缓存）				英特尔酷睿四核处理器 Core i5-3550S (3.7GHz，6MB缓存)	
芯片组	英特尔 H61					
内存	2GB DDR3-1600，两个用于 DDR3 的 DIMM 插槽，最大可扩展至 16 GB	4GB DDR3-1600，两个用于 DDR3 的 DIMM 插槽，最大可扩展至 16 GB			2G DDR3-1600，两个用于DDR3的DIMM插槽，最大可扩展至16GB	4G DDR3-1600，两个用于DDR3的DIMM插槽，最大可扩展至16GB
硬盘	500G硬盘，3.5" SATA，内置					
操作系统	无			Windows 7 Ultimate. 多语言（预装英语和中文），64位，SP1	无	
扩展插槽	4 个 PCI，1 个 PCIe x 1 (2.0)，1 个 PCIe x 8 (2.0)，1 个 PCIe x 16 (2.0)					
光驱	DVD-ROM	无	DVD R/W		无	DVD R/W
图形处理	Pentium G2010 已集成图形引擎，最高支持1920x1200像素				Core i5-3550S集成显卡，3D引擎，最高支持1920 x 1200 像素，色深最大可达 32 位/像素	
电源	电源100-240 VAC，50/60Hz，350 W，宽范围					
允许短时电压中断	最高20 ms					
磁盘安装空间	内部一个3.5" 前端3个 5.25"					
接口						
以太网	2x 10/100/1000 Mbit/s (RJ 45)					
USB 2.0	2个位于前端 4个位于后部					
串口	COM1 (RS232) COM2 (RS232/RS485/RS422)					
VGA	1个					
DVI-D	1个					
鼠标 / 键盘	2个PS/2接口					
音频	1个音频输入，1个音频输出，1个麦克					
机械/环境条件						
安全法规	IEC60950-1、GB4943-2011、IEC 61131-2					
防护等级	IP 20，符合 EN 60529 要求					
安全防护等级	防护等级 I，符合 IEC 61140 标准					
噪声辐射	< 55 dB (A)					
运行期间抗震动能力	依据 IEC 60068-2-6，10 个周期，10 ~ 58 Hz：0.015 mm；58 ~ 200 Hz：2m/s2（约0.2 g） 注意：在光驱工作时，不允许有震动					
运行期间抗冲击能力	依据 IEC 60068-2-27，半正弦：9.8m/s2，20 ms（约 1 g），每个轴线3次冲击 注意：在光驱工作时，不允许有冲击					
运行期间的环境温度	在 +5 ~ +40°C 温度范围内可保证CPU24小时全速运行					
运行期间的相对湿度	25°C 时 5% ~ 80%（无凝露）					
存储/运输的环境温度	–20°C ~ +60°C					
存储/运输的相对湿度	25°C 时为 5% ~ 95 %，无冷凝					
尺寸和重量						
安装尺寸 (W x H x D)mm	481 x 175 x 509					
重量	约为17 kg					
特性						
质量保证	符合 ISO 9001					

北方区

北京
北京市朝阳区望京中环南路7号
电话：400 616 2020

包头
内蒙古自治区包头市昆区钢铁大街74号
财富中心1905室
电话：(0472) 520 8828

济南
山东省济南市舜耕路28号
舜耕山庄商务会所5层
电话：(0531) 8266 6088

青岛
山东省青岛市香港中路76号
颐中假日酒店4楼
电话：(0532) 8573 5888

烟台
山东省烟台市南大街9号
金都大厦16层1606室
电话：(0535) 212 1880

淄博
山东省淄博市张店区中心路177号
淄博饭店7层
电话：(0533) 218 7877

潍坊
山东省潍坊市奎文区四平路31号
鸢飞大酒店1507房间
电话：(0536) 822 1866

济宁
山东省济宁市高新区火炬路19号
香港大厦361房间
电话：(0537) 239 6000

天津
天津市和平区南京路189号
津汇广场写字楼1401室
电话：(022) 8319 1666

唐山
河北省唐山市建设北路99号
火炬大厦1308室
电话：(0315) 317 9450/51

石家庄
河北省石家庄市中山东路303号
世贸广场酒店1309号
电话：(0311) 8669 5100

太原
山西省太原市府西街69号
国际贸易中心西塔16层1609B-1610室
电话：(0351) 868 9048

呼和浩特
内蒙古呼和浩特市乌兰察布西路
内蒙古饭店10层1022室
电话：(0471) 620 4133

东北区

沈阳
辽宁省沈阳市沈河区北站路59号
财富大厦E座12-14层
电话：(024) 8251 8111

大连
辽宁省大连市高新园区
七贤岭广贤路117号
电话：(0411) 8369 9760

长春
吉林省长春市亚泰大街3218号
通钢国际大厦22层
电话：(0431) 8898 1100

哈尔滨
黑龙江省哈尔滨市南岗区红军街15号
奥威斯发展大厦30层A座
电话：(0451) 5300 9933

华西区

成都
四川省成都市高新区拓新东街81号
天府软件园C6栋1/2楼
电话：(028) 6238 7888

重庆
重庆市渝中区邹容路68号
大都会商厦18层1807-1811
电话：(023) 6382 8919

贵阳
贵州省贵阳市南明区花果园后街
彭家湾E7栋（国际金融街1号）
14楼01&02室
电话：(0851) 8551 0310

昆明
云南昆明市北京路155号
红塔大厦1204室
电话：(0871) 6315 8080

西安
西安市高新区锦业一路11号
西安国家服务外包示范基地一区D座3层
电话：(029) 8831 9898

乌鲁木齐
新疆乌鲁木齐市五一路160号
新疆鸿福大饭店贵宾楼918室
电话：(0991) 582 1122

银川
银川市北京东路123号
太阳神大酒店A区1507房间
电话：(0951) 786 9866

兰州
甘肃省兰州市东岗西路589号
锦江阳光酒店2206室
电话：(0931) 888 5151

华东区

上海
上海杨浦区大连路500号
西门子上海中心
电话：400 616 2020

杭州
浙江省杭州市西湖区杭大路15号
嘉华国际商务中心1505室
电话：(0571) 8765 2999

宁波
浙江省宁波市江东区沧海路1926号
上东国际2号楼2511室
电话：(0574) 8785 5377

绍兴
浙江省绍兴市解放北路
玛格丽特商业中心西区2幢
玛格丽特酒店10层1020室
电话：(0575) 8820 1306

温州
浙江省温州市车站大道
高联大厦9层B1室
电话：(0577) 8606 7091

南京
江苏省南京市中山路228号
地铁大厦17层
电话：(025) 8456 0550

扬州
江苏省扬州市文昌西路56号
公元国际大厦809室
电话：(0514) 8789 4566

扬中
江苏省扬中市前进北路52号
扬中宾馆明珠楼318室
电话：(0511) 8832 7566

徐州
江苏省徐州市泉山区中山北路29号
国贸大厦7A7室
电话：(0516) 8370 8388

苏州
江苏省苏州市新加坡工业园苏华路2号
国际大厦11层17-19单元
电话：(0512) 6288 8191

无锡
江苏省无锡市县前东街1号
金陵大饭店2401-2402室
电话：(0510) 8273 6868

南通
江苏省南通市崇川区桃园路8号
中南世纪城17栋1104室
电话：(0513) 8102 9880

常州
江苏省常州市关河东路38号
九洲寰宇大厦911室
电话：(0519) 8989 5801

盐城
江苏省盐城市盐都区
华邦国际东厦A区2008室
电话：(0515) 8836 2680

昆山
江苏省昆山市伟业路18号
昆山现代广场A 座1019室
电话：(0512) 55118321

华南区

广州
广东省广州市天河路208号
天河城侧粤海天河城大厦8-10层
电话：(020) 3718 2222

佛山
广东省佛山市汾江中路121号
东建大厦19楼K单元
电话：(0757) 8232 6710

珠海
广东省珠海市景山路193号
珠海石景山旅游中心229房间
电话：(0756) 337 0869

南宁
广西省南宁市金湖路63号
金源现代城9层935室
电话：(0771) 552 0700

深圳
广东省深圳市南山区华侨城
汉唐大厦9楼
电话：(0755) 2693 5188

东莞
广东省东莞市南城区宏远路1号
宏远大厦1510室
电话：(0769) 2240 9881

汕头
广东省汕头市金砂路96号
金海湾大酒店19楼1920室
电话：(0754) 8848 1196

海口
海南省海口市滨海大道69号
宝华海景大酒店803房
电话：(0898) 6678 8038

福州
福建省福州市五四路89号
置地广场11层04，05单元
电话：(0591) 8750 0888

厦门
福建省厦门市厦禾路189号
银行中心21层2111-2112室
电话：(0592) 268 5508

华中区

武汉
湖北省武汉市武昌区中南路99号
武汉保利大厦21楼2102室
电话：(027) 8548 6688

合肥
安徽省合肥市濉溪路278号
财富广场首座27层2701-2702室
电话：(0551) 6568 1299

宜昌
湖北省宜昌市东山大道95号
清江大厦2011室
电话：(0717) 631 9033

长沙
湖南省长沙市五一大道456号
亚大时代写字楼2101,2101-2室
电话：(0731) 8446 7770

南昌
江西省南昌市北京西路88号
江信国际大厦14楼1403/1405室
电话：(0791) 8630 4866

郑州
河南省郑州市中原区中原中路220号
裕达国贸中心写字楼2506房间
电话：(0371) 6771 9110

洛阳
河南省洛阳市涧西区西苑路6号
友谊宾馆516室
电话：(0379) 6468 3519

技术培训
北京：(010) 6476 8958
上海：(021) 6281 5933-305/307/308
广州：(020) 3810 2015
武汉：(027) 8548 6688-6400
沈阳：(024) 2294 9880/8251 8219
重庆：(023) 6382 8919-3002

技术支持与服务热线
电话：400 810 4288
(010) 6471 9990
E-mail: 4008104288.cn@siemens.com
Web: www. 4008104288.com.cn

亚太技术支持（英文服务）
及软件授权维修热线
电话：(010) 6475 7575
传真：(010) 6474 7474
Email: support.asia.automation@siemens.com

公司热线
北京：400 616 2020

直接扫描
获得本书
PDF文件

扫描关注
西门子中国
官方微信

西门子（中国）有限公司
数字化工厂集团

如有变动，恕不事先通知
订货号：E20001-A0492-C400-V1-5D00
4136-SH903618-09153

西门子公司版权所有

本样本中提供的信息只是对产品的一般说明和特性介绍。文中内容可能与实际应用的情况有所出入，并且可能会随着产品的进一步开发而发生变化。仅当相关合同条款中有明确规定时，西门子方有责任提供文中所述的产品特性。

样本中涉及的所有名称可能是西门子公司或其供应商的商标或产品名称，如果第三方擅自使用，可能会侵犯所有者的权利。